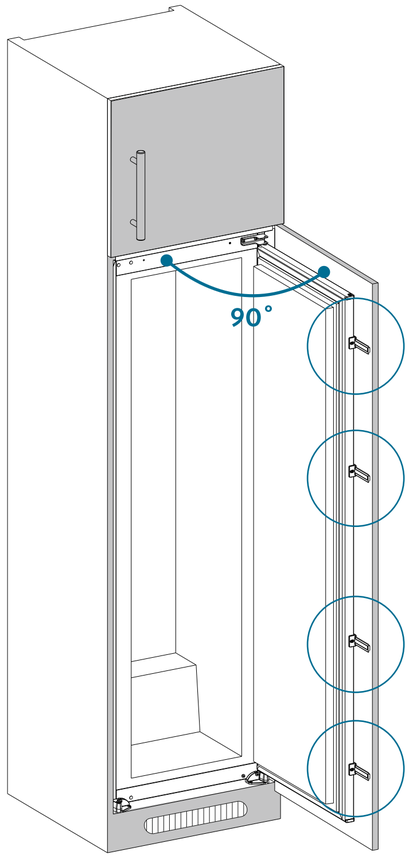

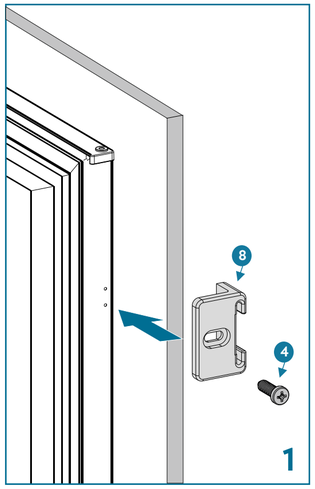

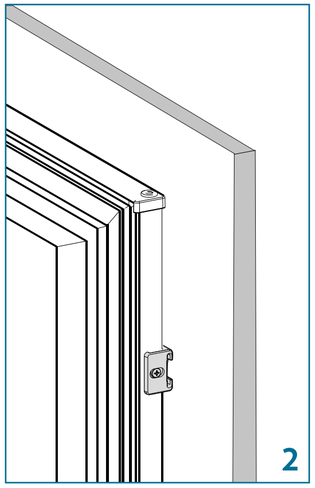

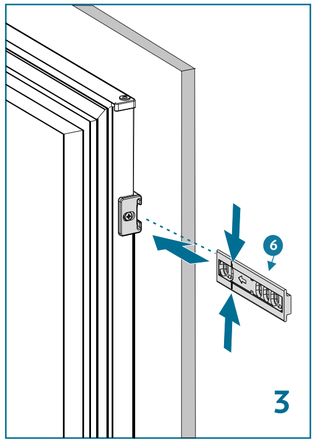

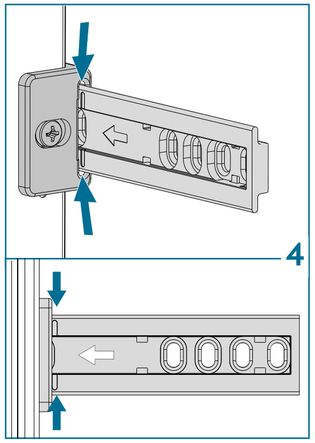

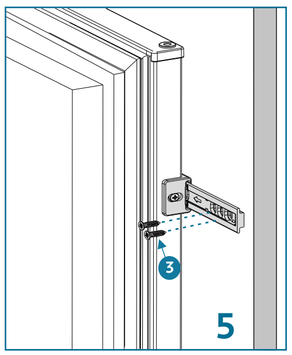

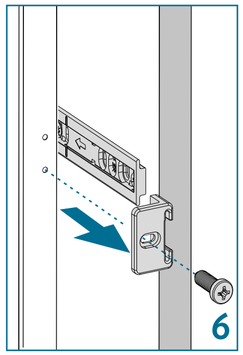

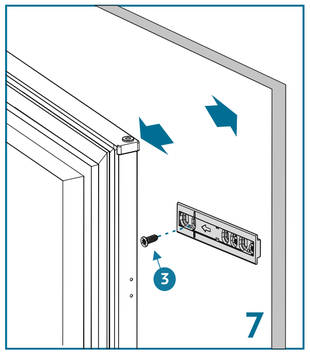

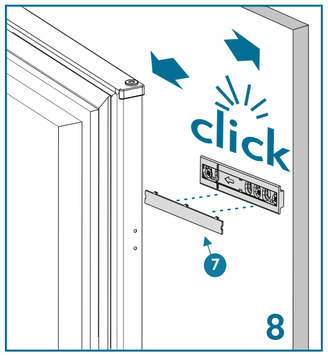

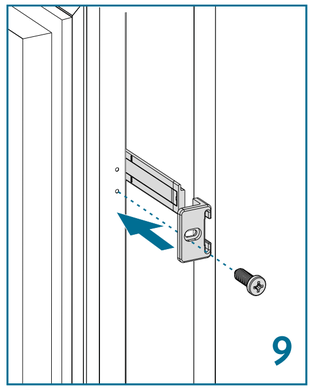

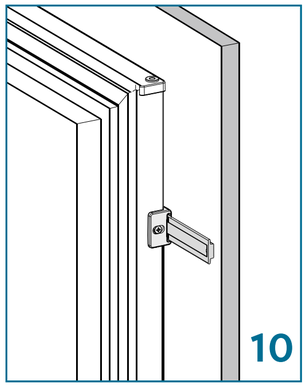

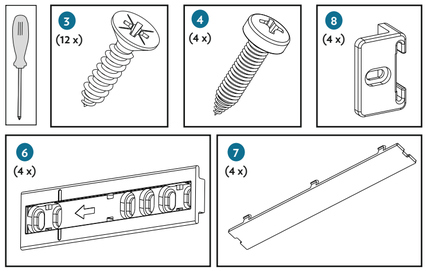

F

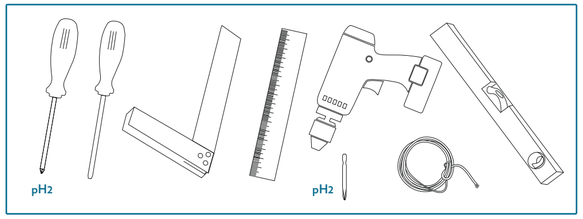

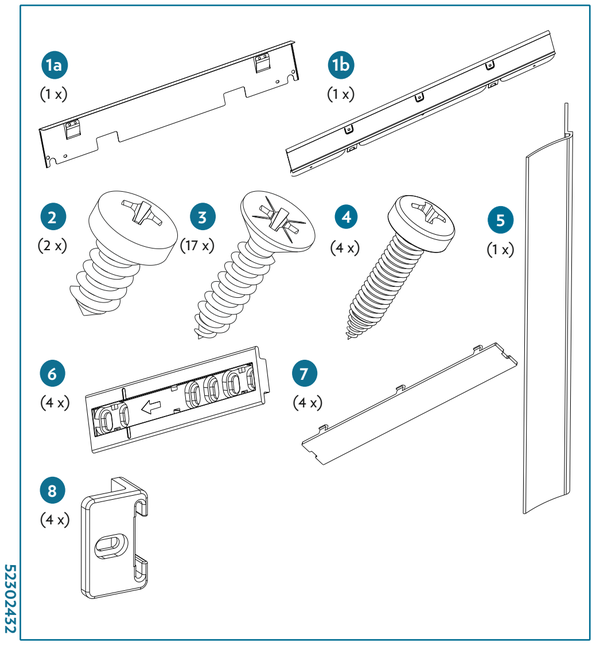

52302432

	1a	1b
A	1770 (mm)	1770 (mm)
B	1770 - 1778 (mm)	1770 - 1790 (mm)

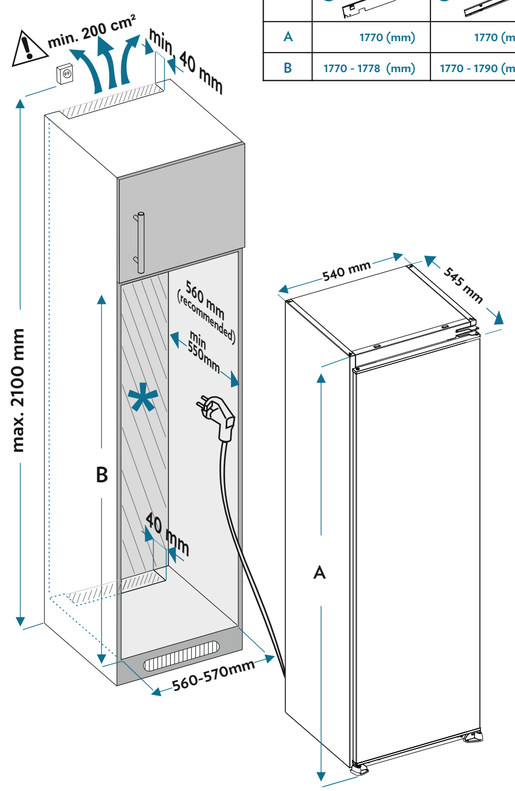

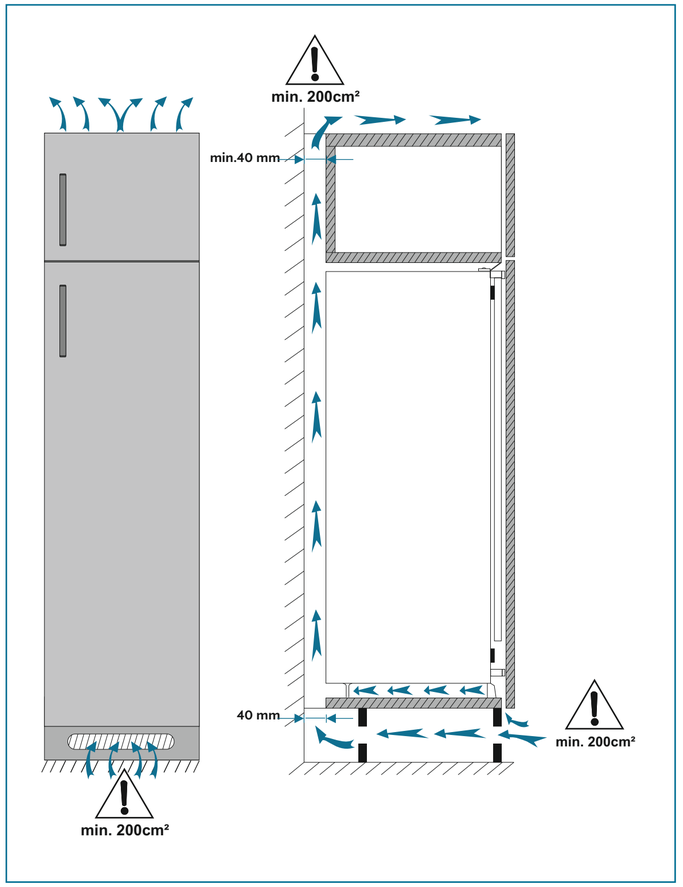

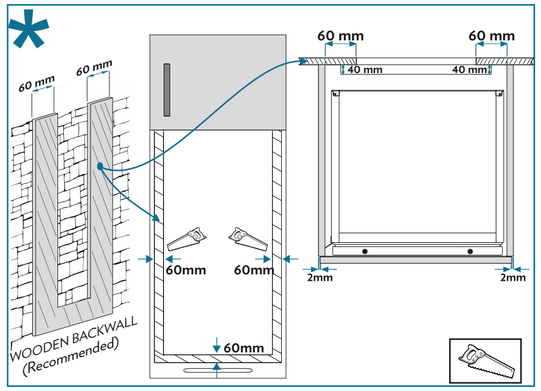

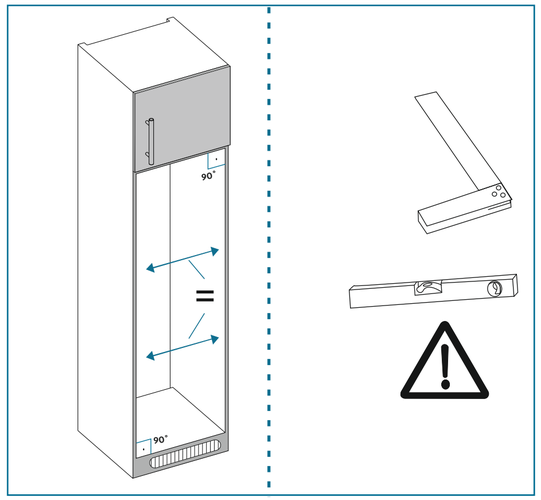

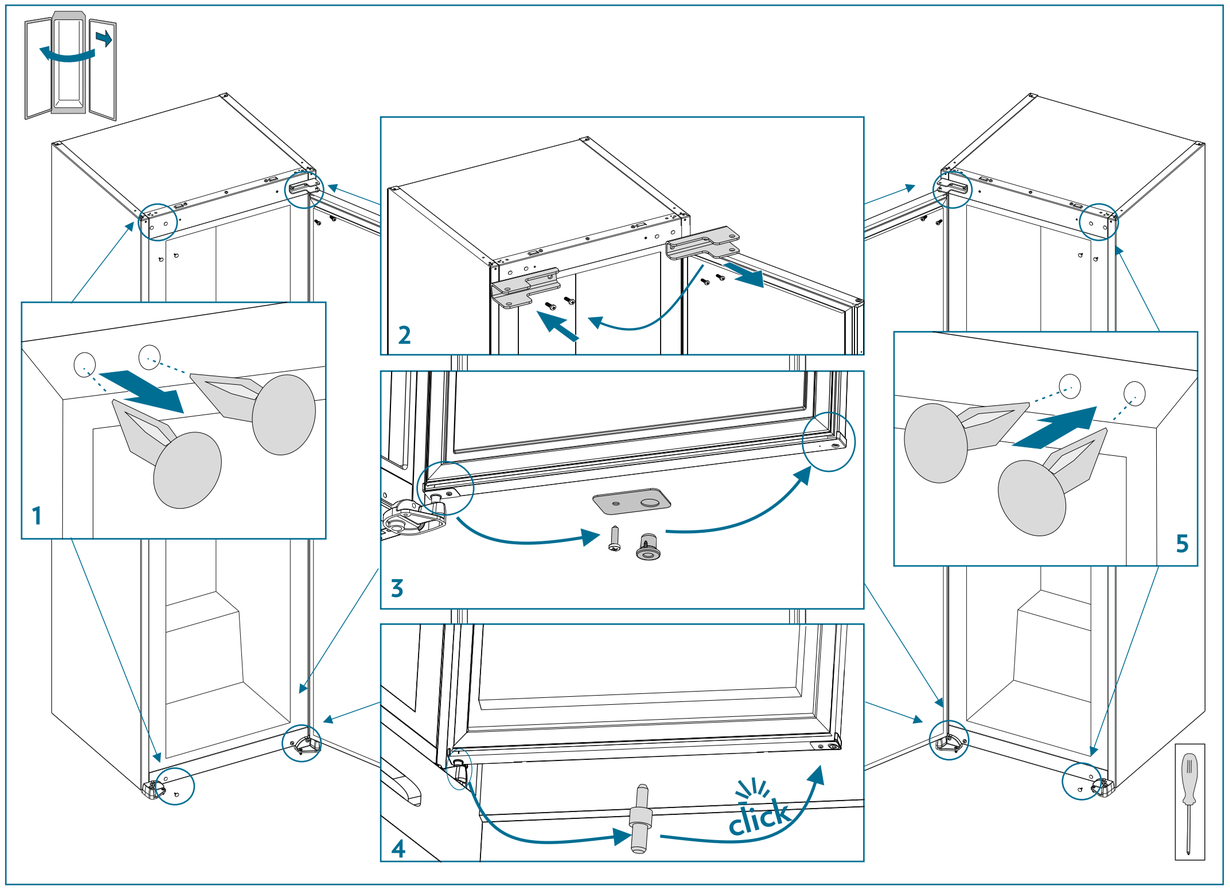
1
2
3
4
5
click

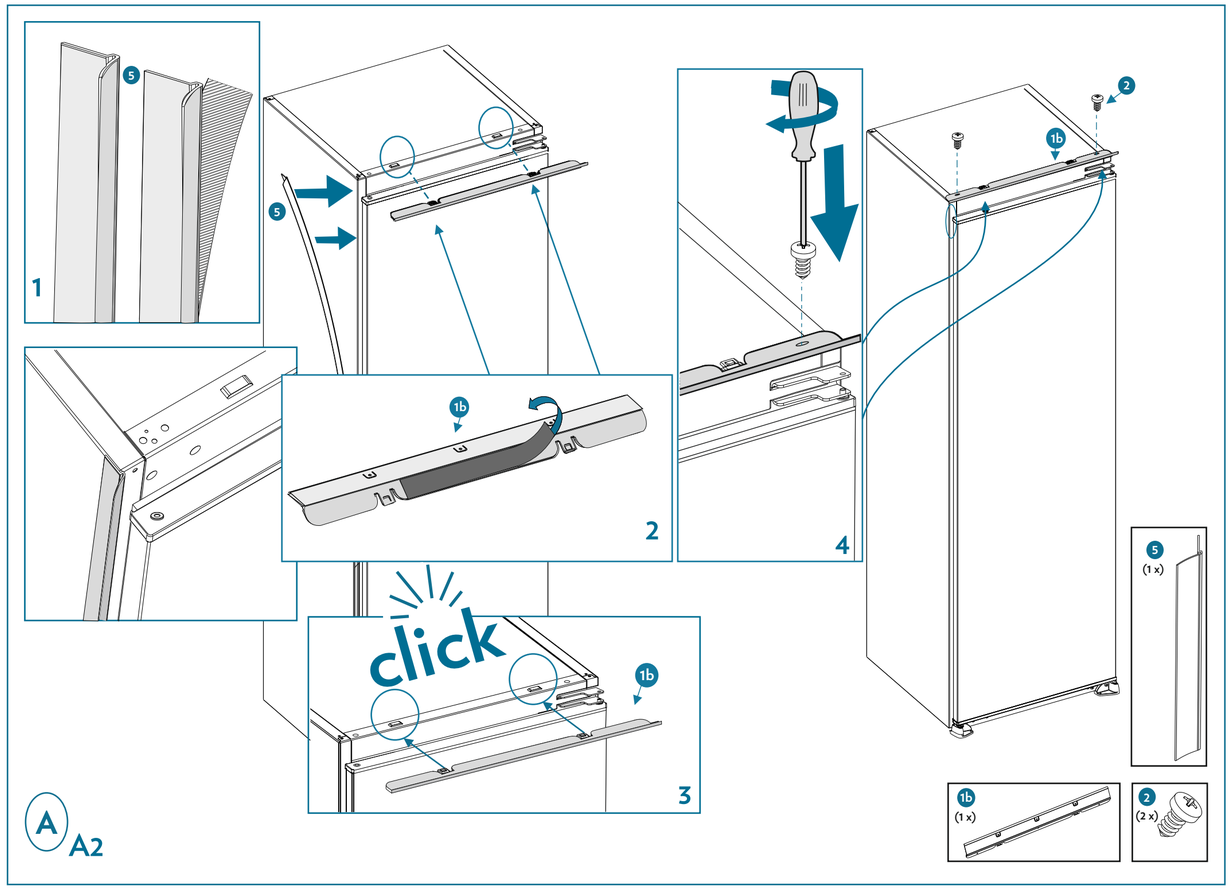
1
2
3
4
5
1b
click
A
A2
5
(1 x)
1b
(1 x)
2
(2 x)

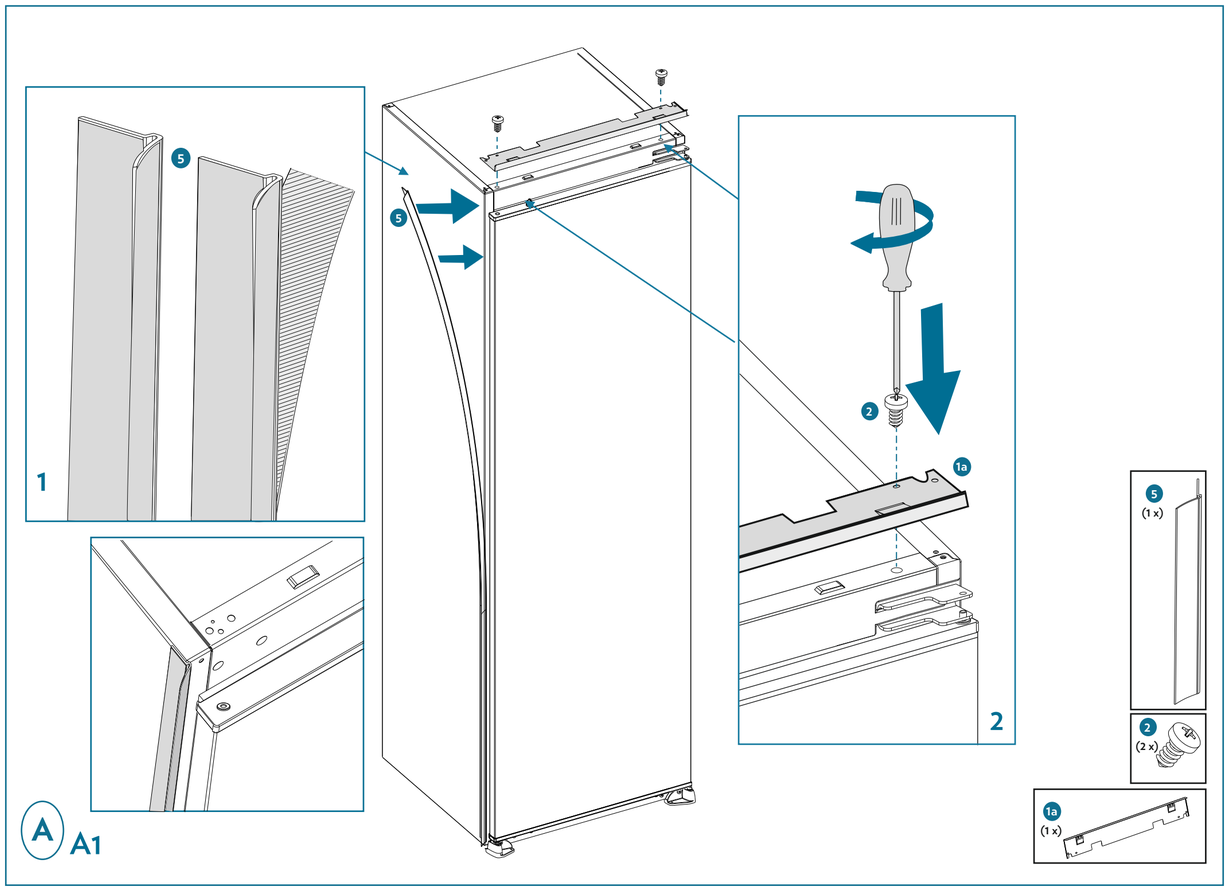
1
2
5
1a
A
A1
5
(1 x)
2
(2 x)
1a
(1 x)

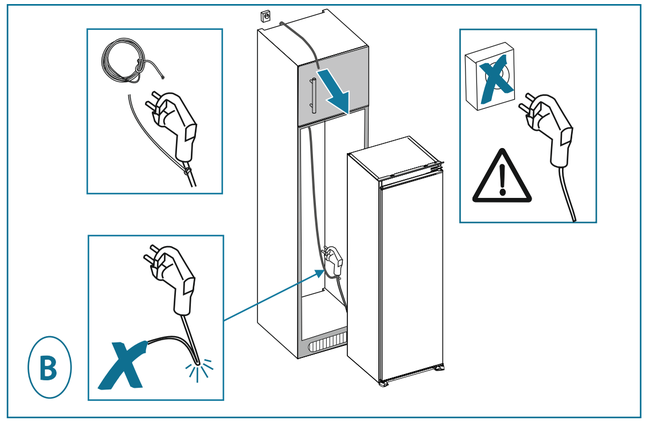
B

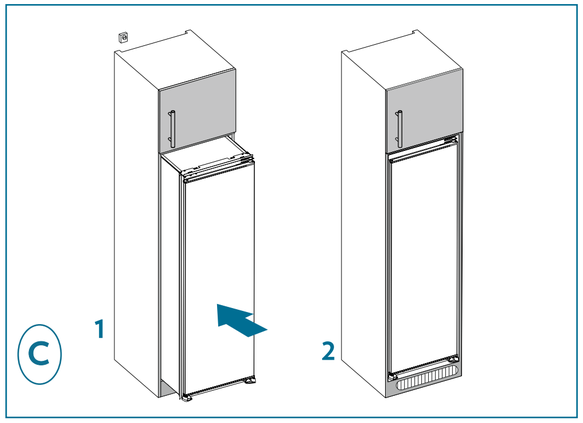
C
1
2

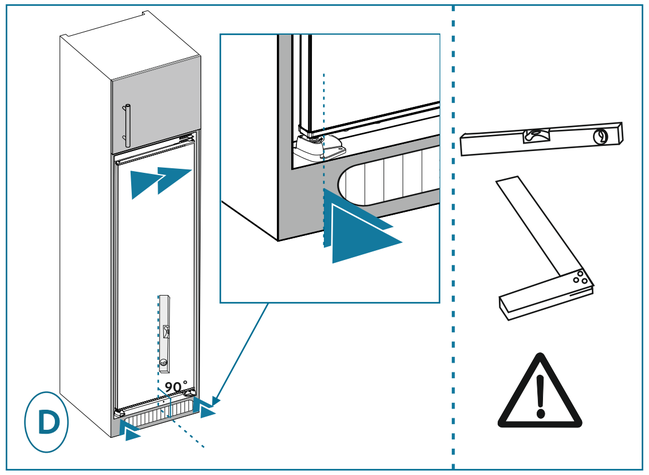
D
90°

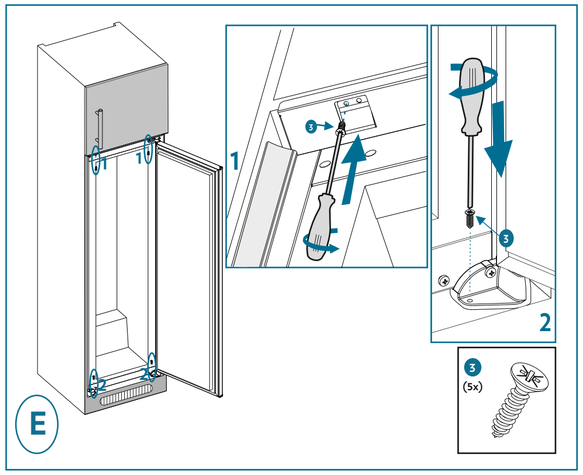
E
1
2
3
(5x)