Dimensions

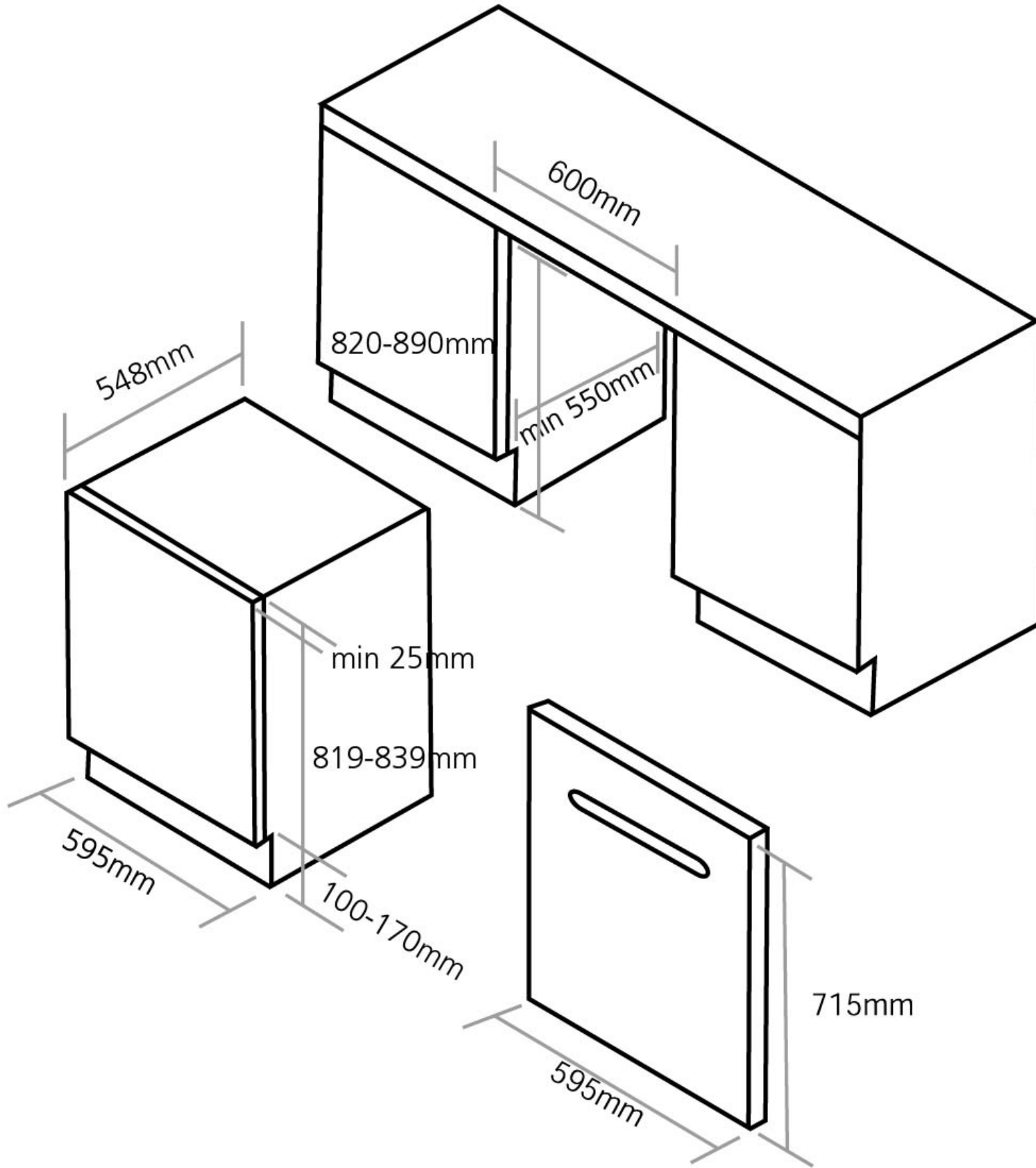
600mm
820-890mm
min 550mm
548mm
min 25mm
819-839mm
595mm
100-170mm
715mm
595mm